NT4C

- Trojfázové asynchronní motory
- Three-phase induction motors
- Drehstrom-asynchronmotoren

Typ Type Typ	**Napětí** Voltage Spannung [V~]	**Výkon** Output Leistung [W]	**Proud** Current Strom [A]	**Otáčky** Speed Drehzahl [1/min]	**Krytí** Design Schutzgrad	**Délka A** Lenght A Länge A	**Délka B** Lenght B Länge B	**Hmotnost** Weight Masse [kg]
NT4C82	3 x 400	180	0,6	2 650	IP 20	153	133	2,58
NT4C84	3 x 400	45	0,27	1 280	IP 20	153	133	2,58

Izolač. třída, Insulation class, Isolationsklasse: F
Provoz, Duty, Betrieb: S1
Smysl točení, Direction of rotation, Drehrichtung: Oba, Both, Beide

Motory lze dodat i v patkovém provedení.
Foot modification also available.
Motoren können in einer Fußausführung hergestellt werden.

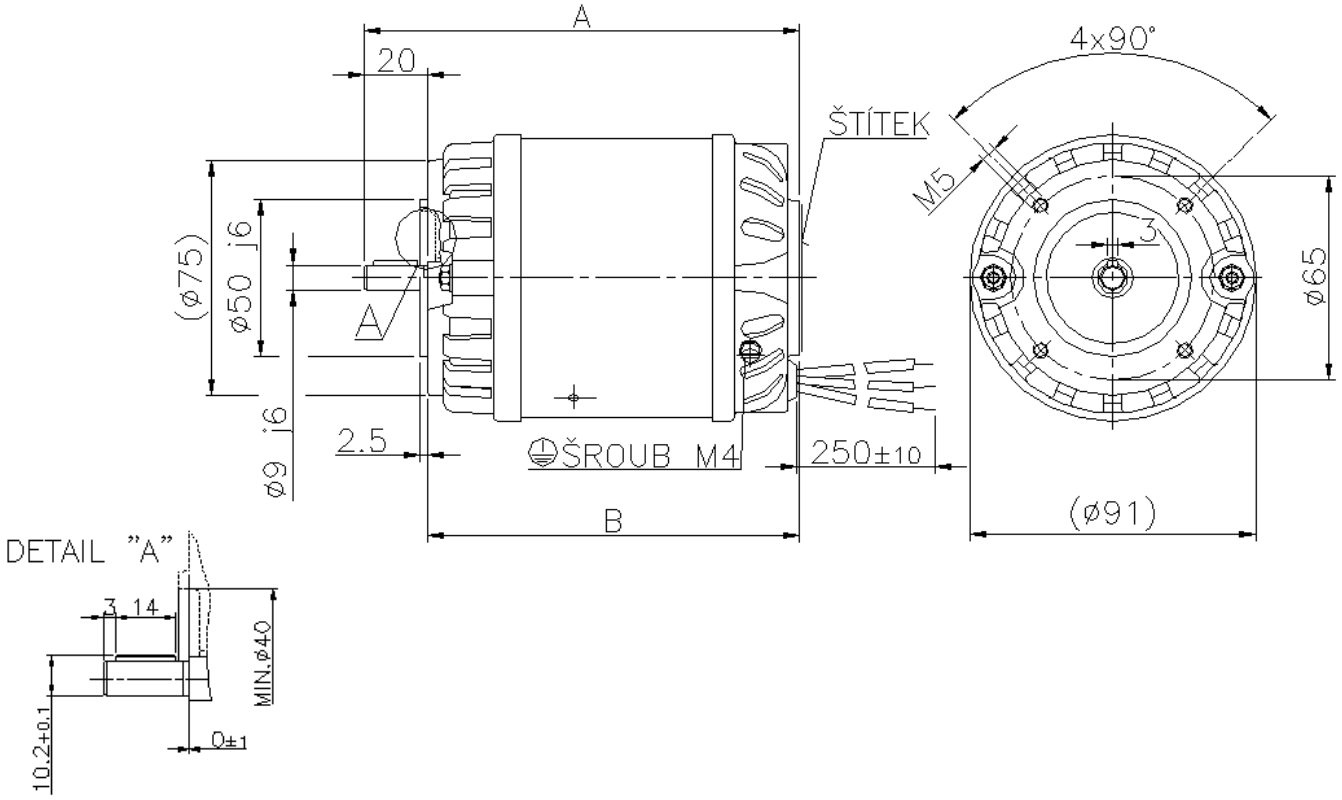

ATAS elektromotory Náchod a.s.
Bratří Čapků 722
547 30 Náchod
www.atas.cz

Tel.: +420 491 446 111
Fax: +420 491 423 946
email: prodej@atas.cz