ATAS elektromotory Náchod a.s.
Bratří Čapků 722, CZ-547 30 Náchod
Tel. 00420-491 446 111 Fax 00420-491 423 946
e-mail: prodej@atas.cz http://www.atas.cz

Jednofázový asynchronní kondenzátorový motor

Single-phase permanent-split capacitor mot. Einphasen-asynchronmot. mit Betriebskondens.

J42RT357

Typ Type Typ	**Napětí** Voltage Spannung [V~]	**Výkon** Output Leistung [W]	**Příkon** Power input Leistungsauf [W]	**Proud** Current Strom [A]	**Otáčky** Speed Drehzahl [1/min]	**Kondenz.** Capacitor Kondensator	**Druh zatíž.** Duty Betrieb	**Tepel.jistič** Therm.protect Temperatur- wächter
J42RT357	220-240	135	230	1,0	1 320	7µF/415V~	S2 10min	ano, yes, ja

Hmotnost,Weight,Masse : **3,5 kg**
Krytí,Design,Schutzgrad: **IP20**
Smysl toč., Direction of rotation, Drehrichtung: **Oba,** Both, Beide

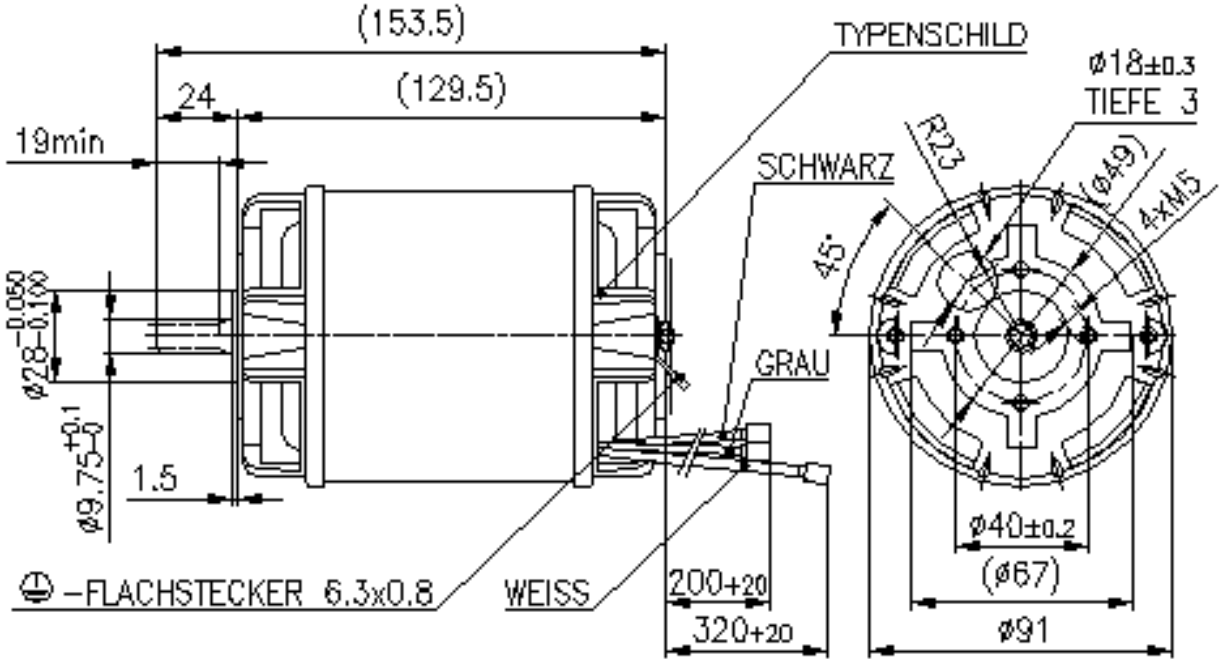

Zähnezahl	z	7
Normalprofil	m	1
Eingriffswinkel	α	17°
Profilverschiebung	xm	0,379
Teilkreis	ød	7
Kopfkreis	ødo	9,758
Zahnweite	W	4,83
Zahnbreite	b	18